Rosa

RS 025.00CR Vanová 4-otvorová baterie se setem, vodopád, chrom
Obj. č. (SIČ): X07P003

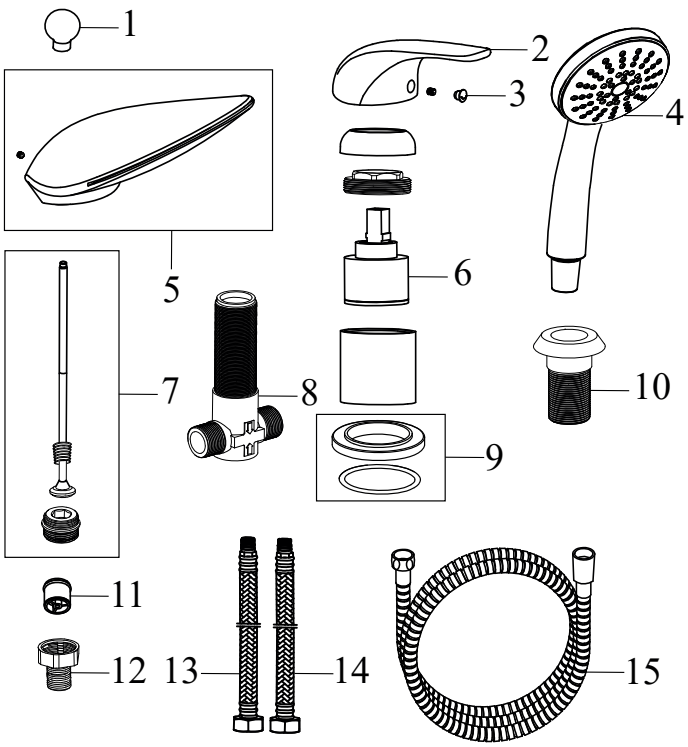

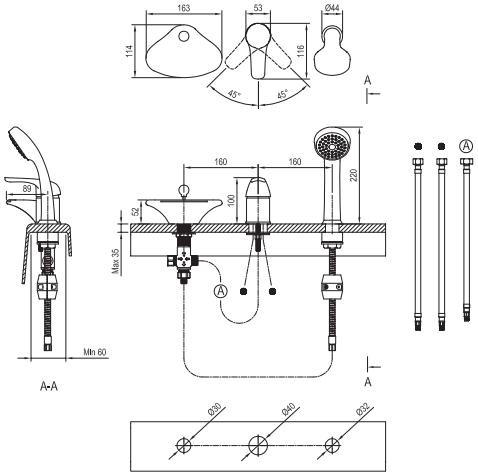

Č.	Obj. č. (SIČ)	Náhradní díl	Cena bez DPH	Cena s DPH
1	X07P260	Knoflík přepínače	74,38	90
2	X07P020	Páka	165,29	200
3	X07P028	Krytka - H/C	16,53	20
4	X07P181	Ruční sprcha	247,11	299
5	X07P221	Výpust vodopádu	2 944,63	3 563
6	X07P030	Kartuše	280,17	339
7	X07P261	Přepínač	297,52	360
8	X07P185	Tělo přepínače	519,01	628
9	X07P409	Podložka s těsněním	69,42	84
10	X07P184	Průchodka pro sprchovou hadici	158,68	192
11	X07P069	Zpětná klapka	41,32	50
12	X07P183	Spojka těla a sprchové hadice	48,76	59
13	X07P415	Připojovací hadice 370 mm 3/8' - teplá	93,39	113
14	X07P036	Připojovací hadice 370 mm 3/8' - studená	44,63	54
15	X07P182	Sprchová hadice 180 cm	321,49	389

Neoznačený komponent nelze samostatně zakoupit.