LIFE

LF 022.00CR Vanová nástěnná bat. bez setu, chrom
Obj. č. (SIČ): X070473

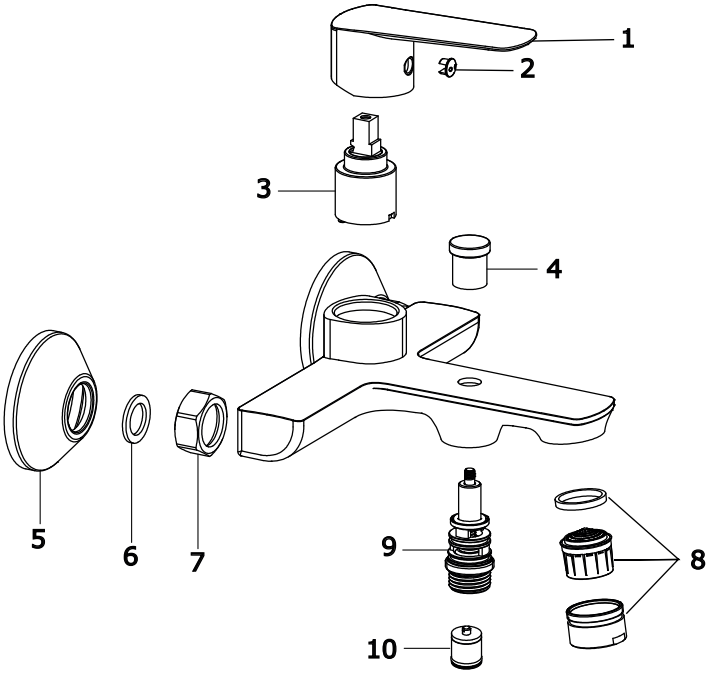

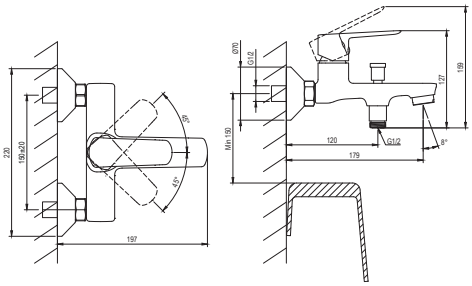

Č.	Obj. č. (SIČ)	Náhradní díl	Cena bez DPH	Cena s DPH
1	X07P1137	Páka	125,62	152
2	X07P1132	Krytka - chrom	0,83	1
3	X07P1123	Kartuše	84,30	102
4	X07P1128	Knoflík přepínače	24,79	30
5	X07P1150	Rozeta	15,70	19
6	X07P1151	Těsnění	0,83	1
7	X07P1147	Převlečná matice	37,19	45
8	X07P1139	Perlátor	1,65	2
9	X07P1145	Přepínač	139,67	169
10	X07P1152	Zpětná klapka	37,19	45

Neoznačený komponent nelze samostatně zakoupit.