Puri

PU 055.00CR Bidetová stojánková baterie 150 mm s výpustí, chrom
Obj. č. (SIČ): X070144

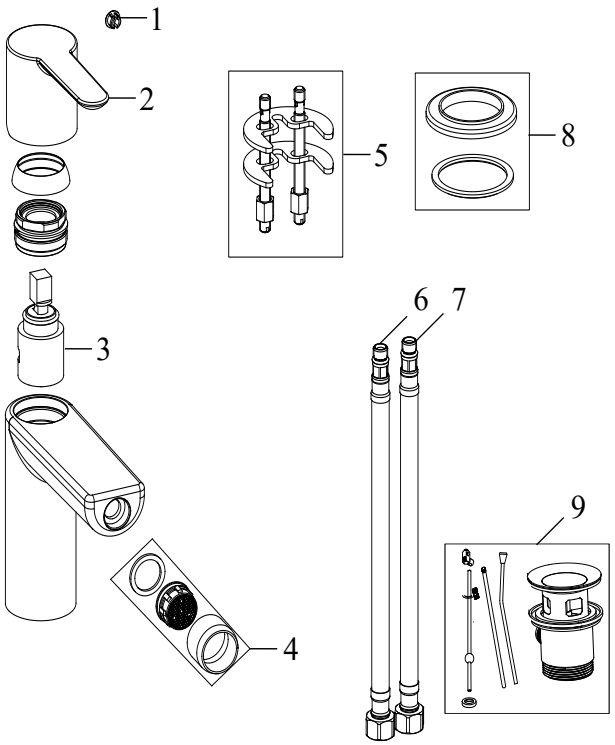

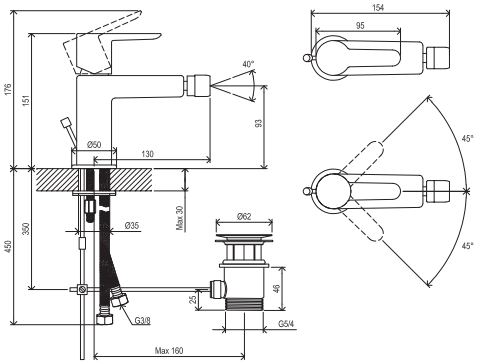

Č.	Obj. č. (SIČ)	Náhradní díl	Cena bez DPH	Cena s DPH
1	X07P029	Krytka - chrom	16,53	20
2	X07P495	Páka	216,50	262
3	X07P496	Kartuše	495,00	599
4	X07P596	Perlátor	50,41	61
5	X07P499	Montážní set	73,60	89
6	X07P301	Připojovací hadice 450 mm 3/8' - teplá	99,17	120
7	X07P417	Připojovací hadice 450 mm 3/8' - studená	100,83	122
8	X07P497	Podložka s těsněním	84,30	102
9	X07P595	Mechanická kovová výpust	295,04	357

Neoznačený komponent nelze samostatně zakoupit.