Classic

CL 055.00CR Bidetová stojánková baterie 120 mm, s výpustí, chrom
Obj. č. (SIČ): X070082

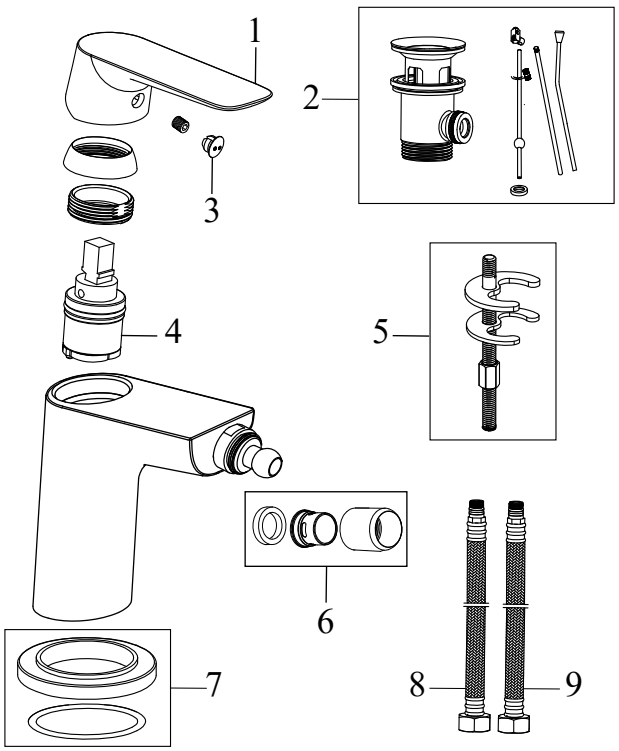

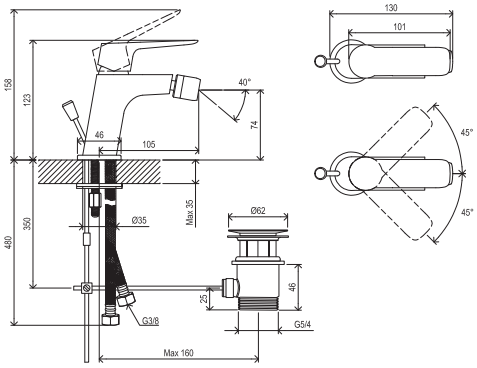

Č.	Obj. č. (SIČ)	Náhradní díl	Cena bez DPH	Cena s DPH
1	X07P429	Páka	198,35	240
2	X07P025	Mechanická kovová výpust	295,04	357
3	X07P028	Krytka - H/C	16,53	20
4	X07P302	Kartuše (černá)	256,20	310
4	X07P496	Kartuše (modrá)	495,00	599
5	X07P268	Montážní set	68,60	83
6	X07P032	Perlátor	50,41	61
7	X07P404	Podložka s těsněním	77,69	94
8	X07P413	Připojovací hadice 400 mm 3/8' - teplá	95,87	116
9	X07P414	Připojovací hadice 400 mm 3/8' - studená	95,87	116

Neoznačený komponent nelze samostatně zakoupit.