FLAT BLACK

FL 112.20BL Umyv. bat. 150 mm, s bidetovou sprškou, black
Obj. č. (SIČ): X070439

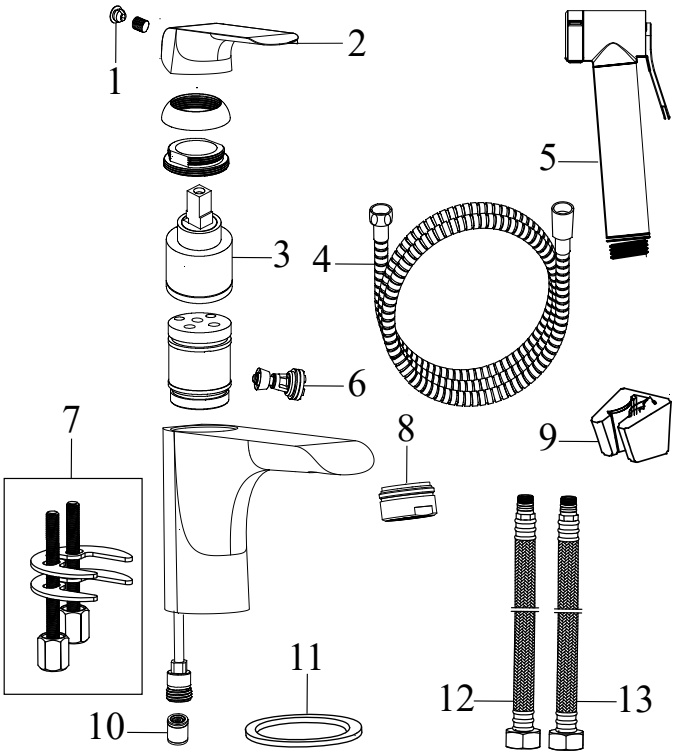

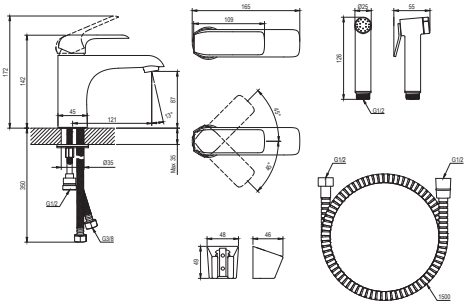

Č.	Obj. č. (SIČ)	Náhradní díl	Cena bez DPH	Cena s DPH
1	X07P634	Krytka - černá	20,66	25
2	X07P748	Páka - černá	216,53	262
3	X07P149	Kartuše	247,93	300
4	X07P1223	Sprchová hadice 150 cm, černá	490,08	593
5	X07P1187	Bidetová sprcha, černá	1 037,19	1 255
6	X07P295	Přepínací ventil	206,61	250
7	X07P499	Montážní set	73,60	89
8	X07P207	Perlátor	205,79	249
9	X07P1188	Držák bidetové spršky, černý	50,41	61
10	X07P474	Zpětná klapka	33,06	40
11	X07P1196	Těsnění	2,48	3
12	X07P301	Připojovací hadice 450 mm 3/8' - teplá	99,17	120
13	X07P417	Připojovací hadice 450 mm 3/8' - studená	100,83	122

Neoznačený komponent nelze samostatně zakoupit.